www.ersatzteil-service.de www.ersatzteilplan.de

BRILL

KEHRMASCHINE 700 KM

Art.-Nr. 78800

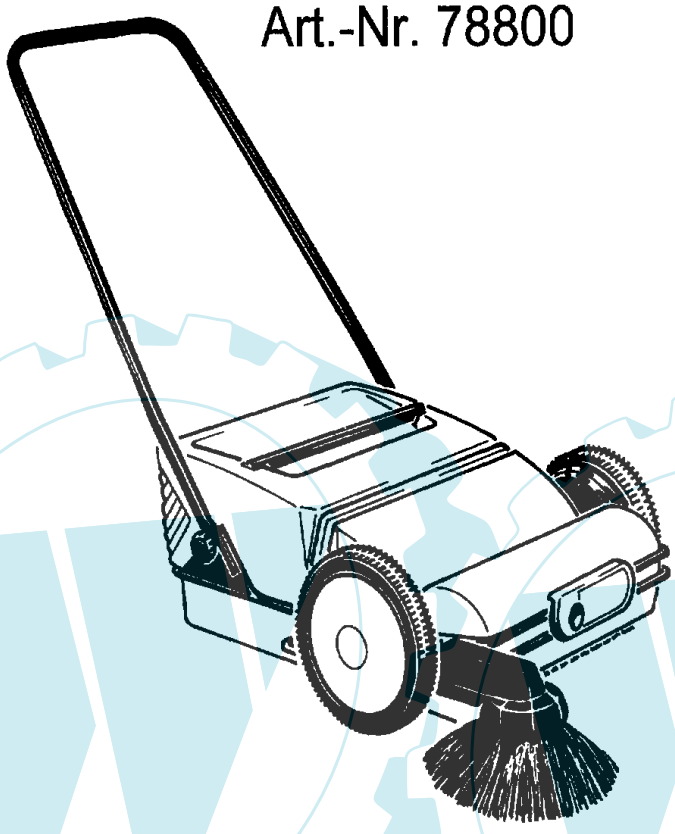

Technische Geräteinformationen:

Kehrprinzip:	Doppelwalzen-Überwurfprinzip
Arbeitsbreite:	70 cm
Fangbehälter:	mit hoher Kehrkante / 45 Liter , schlagfester Kunststoff
Gehäuse:	schlagfester Kunststoff
Sonstige Merkmale:	große Laufräder mit Naturgummi-Bereifung, Walzenbürsten u. Seitenbesen aus hochverschleißfestem Nylon, stufenlose Verstellmöglichkeit für die Arbeitshöhe der Kehrwalze und des Seitenbesens
Gewicht:	18 kg

www.ersatzteil-service.de www.ersatzteilplan.de

BRILL

700 KM
Art. 78800

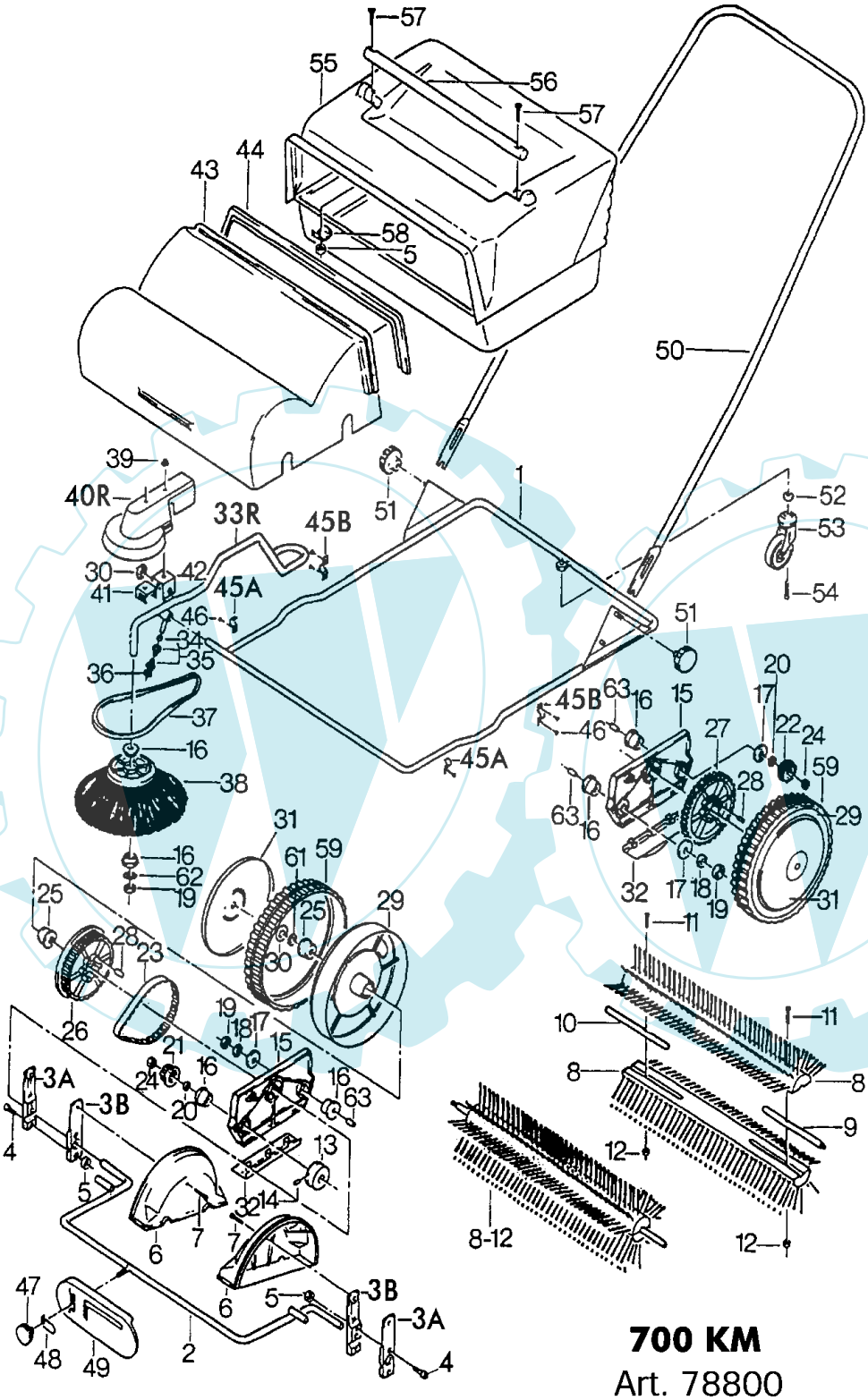

700 KM
Art. 78800

www.ersatzteil-service.de www.ersatzteilplan.de

BRILL

700 KM
Art. 78800

B r i l l - GARTENGERÄTE GMBH * POSTFACH 3161 * D- 58422 WITTEN

POS. REF.NO POS.	BEST.-NR. PART-NO. NO.PIECE	BEZEICHNUNG DESCRIPTION DESIGNATION	Stck Qty. Qte.
1	GA040	RAHMEN 700 KM	1
2	GA041	VERSTELLBÜGEL	1
3A	GA042	KLEMMSTÜCK, AUSSEN	2
3B	GA043	KLEMMSTÜCK, INNEN	2
4	GA084	ISKT-SCHRAUBE DIN 7984	4
5	06666	SKT-MUTTER DIN 934-M6	6
6	GA044	RAD-INNENABDECKUNG 700	2
7	GA085	SPPL-SCHRAUBE 3,5X20	2
8	GA045	BÜRSTENHÄLFTE 700 KM	4
9	GA046	BÜRSTENACHSE M.GEW.700	2
10	GA047	BÜRSTENACHSE	2
11	GA086	SENKSCHRAUBE DIN 965	6
12	09290	SKT-MUTTER DIN 934	6
13	GA048	KEILRIEMENSCHEIBE	1
14	GA087	GEWINDESTIFT DIN 914	1
15	GA049	VERSTELLPLATTE	2
16	GA088	KUGELLAGER	6
17	GA050	FILZDICHTUNG	3
18	GA089	SCHEIBE	2
19	GA090	SICHERUNGSCLIP D=10	3
20	06465	SCHEIBE DIN 125-A8,4	2
21	GA051	ZAHNSCHEIBE Z=10	1
22	GA052	RITZEL Z=14	1
23	GA053	ZAHNRIEMEN (700 KM)	1
24	06667	SKT-MUTTER DIN 934-M8	2
25	GA091	KUGELLAGER D=12	4
26	GA054	ZAHNSCHEIBE Z=44	1
27	GA055	ZAHNRAD Z=60	1
28	GA056	FREILAUFSTÜCK (700 KM)	12
29	GA057	LAUFRAD, KPL.	2
30	GA092	SICHERUNGSCLIP D=12	3
31	GA059	RADKAPPE	2
32	GA060	GETRIEBEABDECKUNG BRILL	2
33R	GA061	SEITENBESEN-ARM KOMPL.	1

POS. REF.NO. POS.	BEST.-NR. PART-NO. NO.PIECE	BEZEICHNUNG DESCRIPTION DESIGNATION	Stck Qty. Qte.
34	GA062	DISTANZRING	1
35	GA063	UMLENKROLLEN-HÄLFTE	2
36	GA093	SICHERUNGSCLIP D=6	1
37	GA064	KEILRIEMEN	1
38	GA065	SEITENBESEN-BÜRSTE	1
39	GA066	SPREIZNIET	2
40R	GA067	SEITENBESEN-ABDECKUNG	1
41	GA068	HALTEBLECH, VORNE	1
42	GA069	HALTEBLECH, MITTE	1
43	GA070	WALZENABDECKUNG GRÜN	1
44	GA071	DICHTUNGSPROFIL (0,77 m)	1
45A	GA072	SCHELLE	2
45B	GA073	SCHELLE	2
46	GA094	NIET 4,0*12	6
47	GA074	VERSTELLGRIFF	1
48	GA075	ZEIGER	1
49	GA076	VERSTELLPLATTE MIT SCALA	1
50	GA077	HANDBÜGEL	1
51	GA097	STERNGRIFF	2
52	GA079	DISTANZSTÜCK	1
53	GA078	LENKROLLE	1
54	06600	IMB-SCHRAUBE DIN 912-10X25	1
55	GA080	SCHMUTZBEHÄLTER GRÜN	1
56	GA081	GRIFF	1
57	GA095	SENKSCHRAUBE DIN 965	2
58	GA082	UNTERLAGE	2
59	GA058	PROFILGUMMI, LOSE	2
61	06742	ZAHNSCHEIBE DIN 6797-A1	2
62	GA096	FÄCHERSCHEIBE DIN 127-10	1
63	GA083	DISTANZSTÜCK	3
		Z U B E H Ö R	
	GA005	GEBR.-ANWEISUNG 78800	1
	GA010	AUFKLEBER -NAMEN 78800	1
	00563	BRILL-SERVICE-VERZEICHNIS	1

700 KM
Art. 78800